	No	名　　称	仕　　様	色
下部ユニット		ワークトップ	ステンレス製	
		シングルレバー水栓	KM５０１１TR２０（KVK製）	
		排水栓セット	目皿付、ＶＰ４０用アダプター付 Ｓトラップ低位置接続仕様	
		側板	低メラパーチ 木口：フロントカバー	ホワイト ホワイト
		フロントパネル	前面ポリ合板 下端木口：バンディング材	ホワイト シルバー
		底仕切り	両面：カラー合板	ホワイト
		ウシロ補強	パーチ	
		背板	低メラパーチ 木口：上下面化粧シール貼り	ホワイト ホワイト
		バッグガード	前面ポリ合板 木口：上面化粧シール貼り	ホワイト ホワイト
		網　　棚	ステンレス製	
		コンセント	１００Ｖ　１５Ａ　一次電源接続位置	

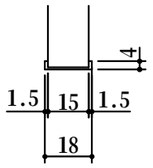

Ａ部詳細

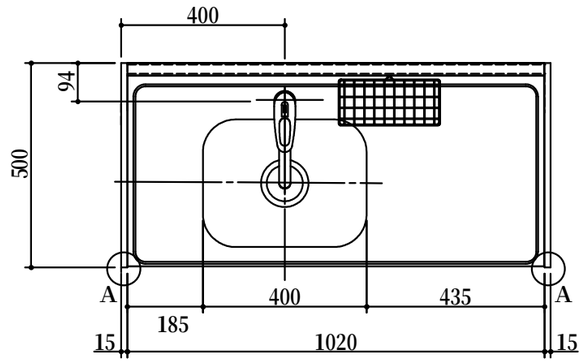

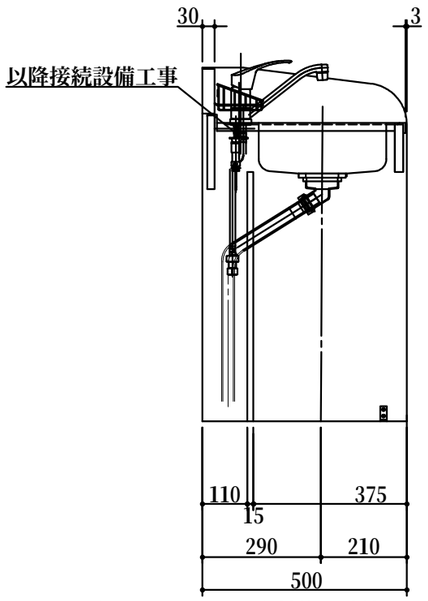

（フロントカバー取付後の寸法　５０２）

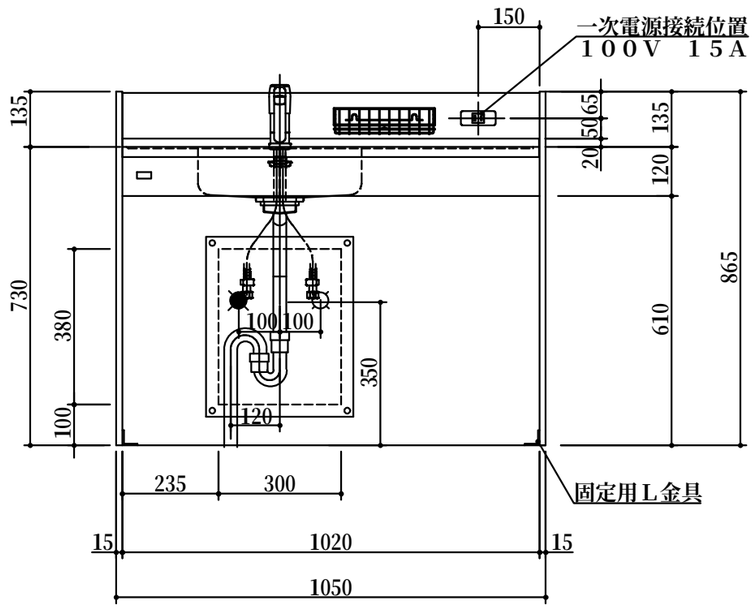

（フロントカバー取付後の寸法　１０５３）

１．本図はＬタイプを示し、Ｒタイプは本図と左右対称です。
２．仕様、寸法は改良の為に予告無しに変更する場合があります。
　　商品の品質、品位を高める為ですので御理解を願います。
３．給排水管の接続及び取付は別途です。
４．一次電源は単相１００Ｖ　１５Ａを１回路用意して下さい。
５．一次電源コードの長さは一次電源接続位置より３００㎜以上

健康対応ミニキッチン

Ｆ☆☆☆☆対応商品

＊　お願い　本物件のご発注時には本図面を必ずご添付下さい。

多摩木工株式会社

符号	年　月　日	訂　正　記　事	記入	点検	点検	承　認　印			検　図　印		製図印	尺度	工事名称	御注文主
△	：　：											1/15		
△	：　：									宇佐見	水川	日付	図面名称	図面番号
△	：　：											H 24年　1月 10日	CCB－105AFA－H　L　総組立図	R４０４４C