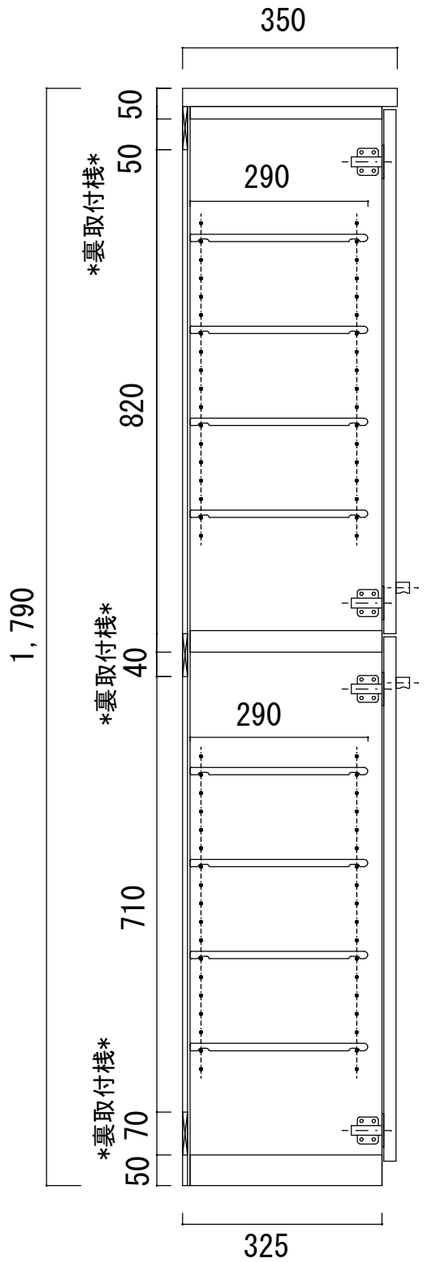

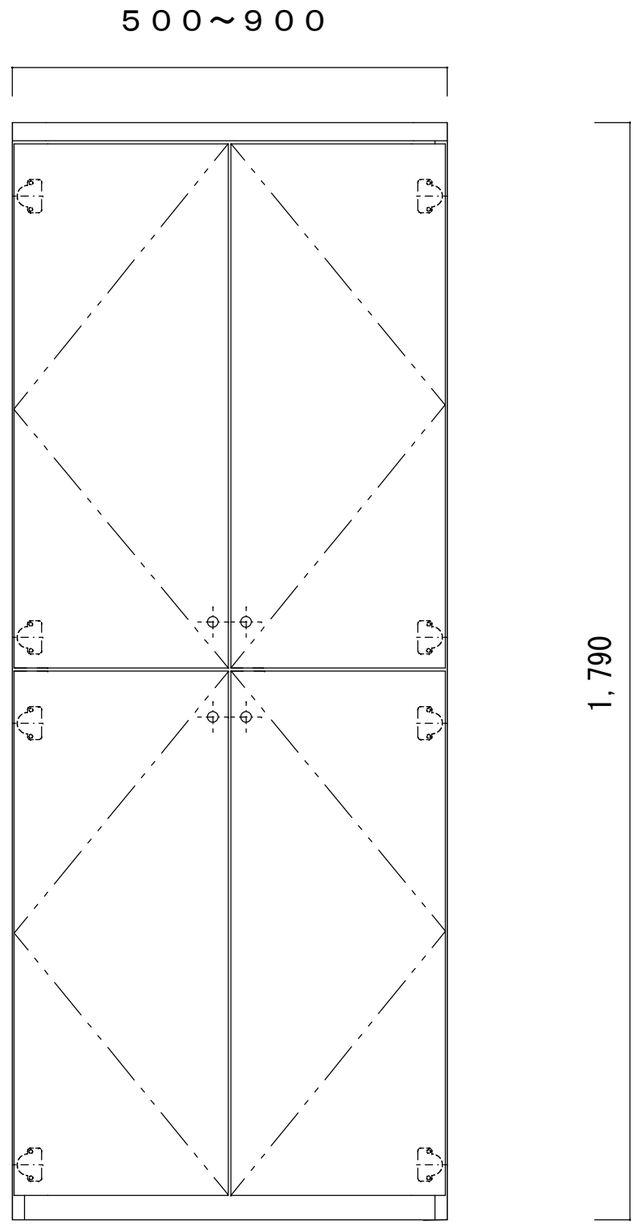

図面番号	仕様	扉	強化プリント（木目）/ポリエステル化粧合板（ﾎﾜｲﾄ）	木口材	塩ビテープ	特記事項	面材：5mm樹脂面材	縮尺	作図	図面名称	多摩木工株式会社	担当	承認印
ムーブ HIGH		見掛り	カラー合板（ﾎﾜｲﾄ）	丁番	スライド丁番(ATOM SC-105-14-6)		棚板：12mm 押出成型(白　８枚)	1/10	柳田	ムーブHﾀｲﾌﾟW500～900			
		内装	カラー合板（ﾎﾜｲﾄ）	撮	アトリス ハニーツマミ（クローム ２２）		裏板：カラー合板				作図年月日 2019年4月8日		
		天板	強化プリント（木目）/ポリエステル化粧合板（ﾎﾜｲﾄ）	棚受	ムラコシSMダボ円筒型		裏桟：７０＊　９＊　Ｗ mm						