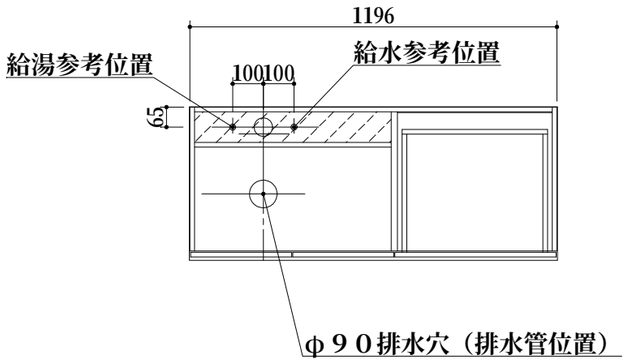

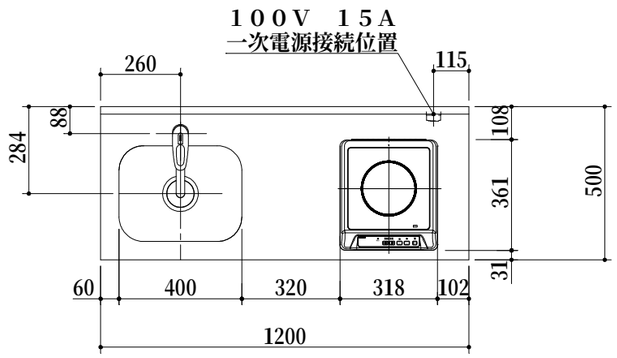

	No	名　　称	仕　　様	色
ベースキャビ		ワークトップ	天板：ステンレス製（エンボス）	
		キャビネット	ケコミ：低圧メラミン化粧パーチ その他：低圧メラミンパーチ	ホワイト ホワイト
		扉	クリアシート貼り ライン取っ手	（　） シルバー
		シングルレバー水栓	KM５０１１TR２０（KVK製）	
		ＩＨヒーター	ＳＩＨ－BH１１３Ｂ（三化製） １００Ｖ　１３００W	
		付属品	小型ゴミ収納器付排水トラップ 排水フレキシブルホース、包丁差し シーリングプレート、防臭キャップ	
		熱源用コンセント	１００Ｖ　１５Ａ一次電源接続用	

出 図
2021 .03 .31
設 計

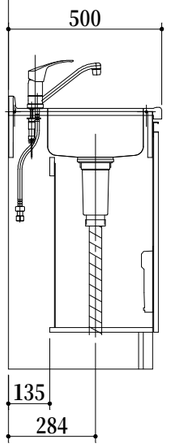

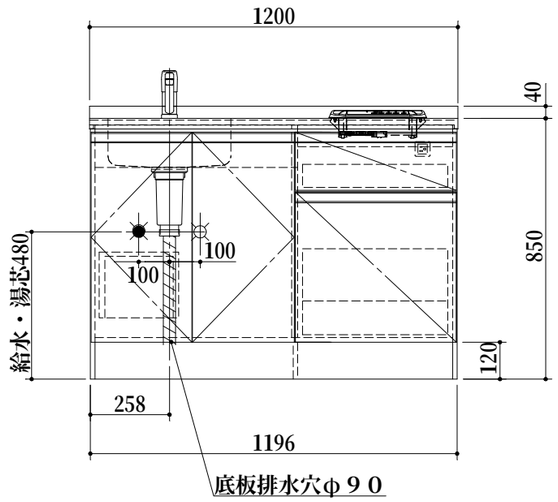

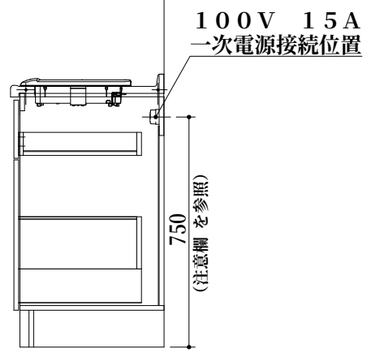

1．本図はＬタイプを示し、Ｒタイプは本図と左右対称です。

2．仕様、寸法は改良の為に予告無しに変更する場合があります。
商品の品質、品位を高める為ですので御理解を願います。

3．一次電源・給排水管の接続及び取付は別途です。

4．一次電源は１００Ｖ　１５Ａを１回路用意して下さい。

5．不燃化粧板の不燃認定番号　：　NM－０９２５

6．一次電源コードの長さは一次電源接続位置より５００㎜以上
延ばして下さい。

7．給湯水栓以前の止水栓及び給湯・給水の配管と、
雄ネジ(G1/2)は別途手配になります。

健康対応ミニキッチン
F☆☆☆☆対応商品
ノンアスベスト仕様

＊　お願い　本物件のご発注時には本図面を必ずご添付下さい。

多摩木工株式会社

符号	年　月　日	訂　正　記　事	記入	点検	点検	承　認　印	検　図　印	製図印	尺度	工事名称	御注文主
△	：　：								1/20		
△	：　：						荒井	タイ	日付 2021年　2月 23日	図面名称 スリムⅡ１２０ＣＪ１Ｂ Ｌ	図面番号 Ｓ４６４２ＳＪ６４
△	：　：										