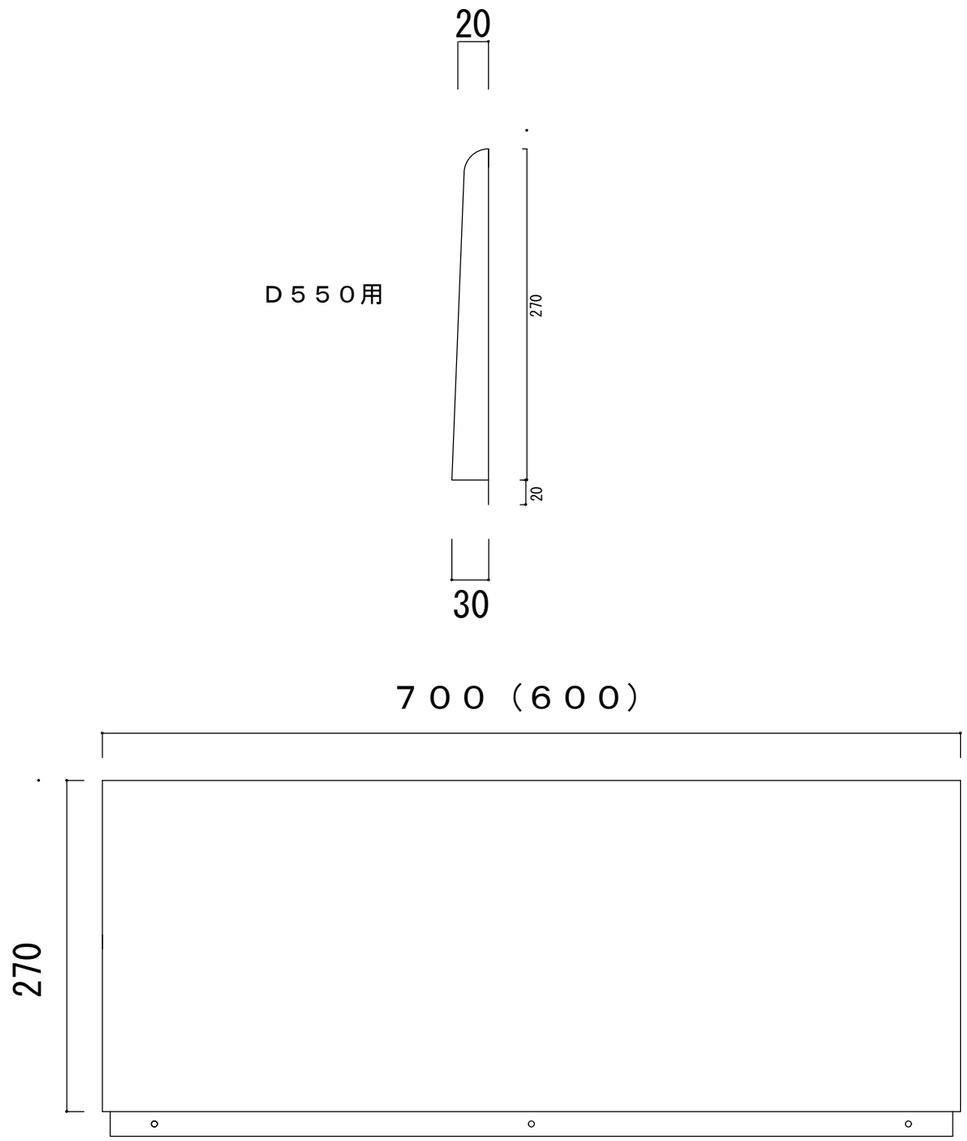

SUS430　0.４t
W600/700/xH270

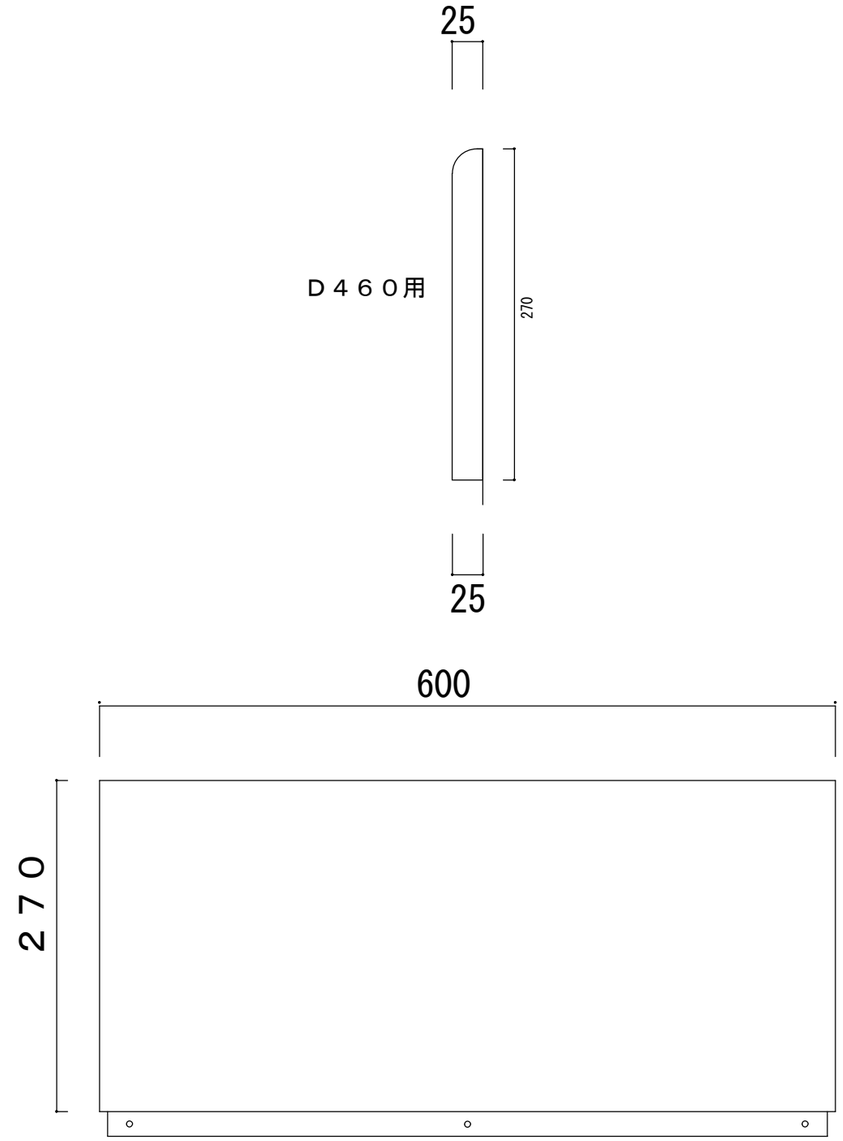

SUS430 0.4t
W600xD25xH270

仕様	ｽﾃﾝﾄｯﾌﾟ		底　板		ｱ ミ 棚		縮 尺	作 図	図面名称	多摩木工株式会社	承認印
	ﾄﾋﾞﾗ 表		ﾄﾋﾞﾗ 小口		包丁差し				ﾊﾞｯｸｶﾞｰﾄﾞ(BA-60・70)		
	ﾄﾋﾞﾗ 裏		本体 小口		排水金具						
	外　装		ﾄｯﾃ		排水ﾎｰｽ					作図年月日　2022 年　4 月　8 日	
	内　装		蝶　番								