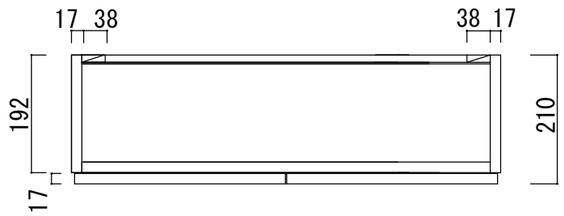

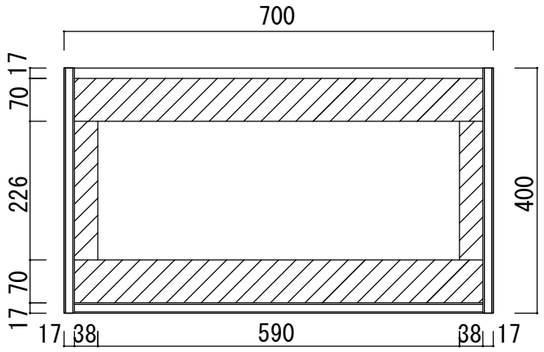

は吊戸棚本体の取付用桟の位置です。
躯体壁面に取付用の用材を取り付けて下さい。

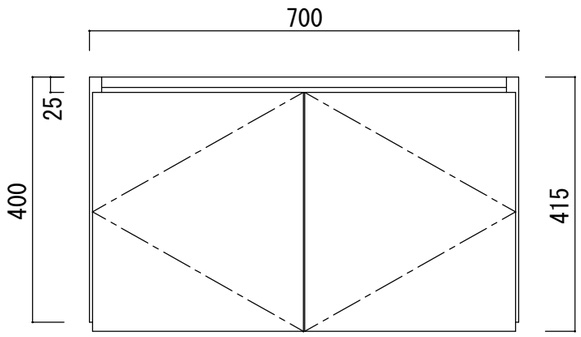

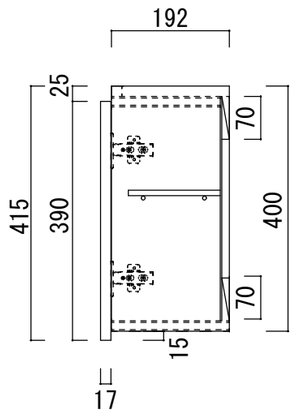

仕様	扉 表	ﾎﾟﾘｴｽﾃﾙ化粧合板（ﾎﾜｲﾄ）	F☆☆☆☆	扉小口	塩ﾋﾞﾃｰﾌﾟ貼			縮尺	作図	図面名称	多摩木工株式会社	承認印
	扉 裏	化粧MDF（ﾎﾜｲﾄ）	F☆☆☆☆	本体小口	塩ﾋﾞﾃｰﾌﾟ貼			1/10		LK-7021		
	外装	化粧MDF（ﾎﾜｲﾄ）	F☆☆☆☆	蝶番	ｽﾗｲﾄﾞ蝶番							
	内装	化粧MDF（ﾎﾜｲﾄ）	F☆☆☆☆								作図年月日 2021年10月25日	
	底板	化粧MDF（ﾎﾜｲﾄ）	F☆☆☆☆									