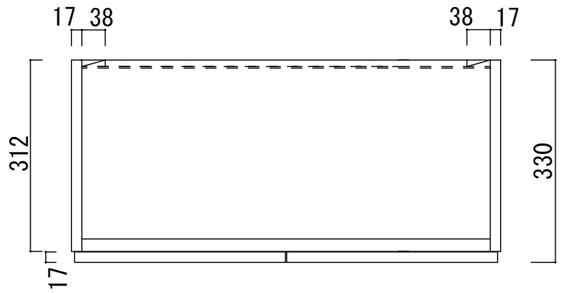


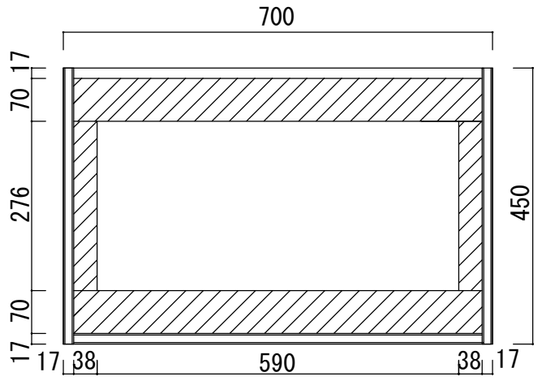


は吊戸棚本体の取付用桟の位置です。
躯体壁面に取付用の用材を取り付けて下さい。

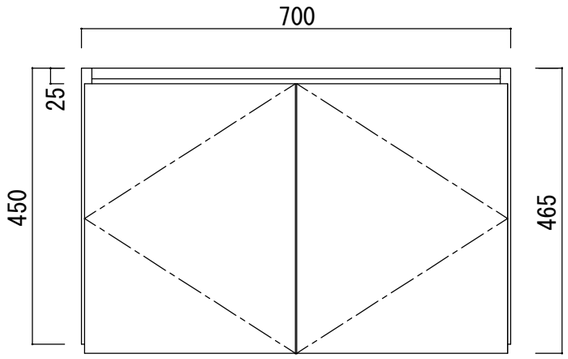


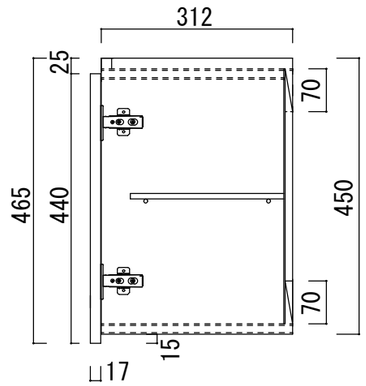


| | | | | | | | | | | | | |
|---|---|---|---|---|---|---|---|---|---|---|---|---|
| 仕様 | 扉 表 | ﾎﾟﾘｴｽﾃﾙ化粧合板（ﾎﾜｲﾄ） | F☆☆☆☆ | 扉小口 | 塩ﾋﾞﾃｰﾌﾟ貼 | | | 縮尺 | 作図 | 図面名称 | 多摩木工株式会社 | 承認印 |
| | 扉 裏 | 化粧MDF（ﾎﾜｲﾄ） | F☆☆☆☆ | 本体小口 | 塩ﾋﾞﾃｰﾌﾟ貼 | | | 1/10 | | LK-7033 | | |
| | 外装 | 化粧MDF（ﾎﾜｲﾄ） | F☆☆☆☆ | 蝶番 | ｽﾗｲﾄﾞ蝶番 | | | | | | | |
| | 内装 | 化粧MDF（ﾎﾜｲﾄ） | F☆☆☆☆ | | | | | | | | 作図年月日 2021年10月25日 | |
| | 底板 | 化粧MDF（ﾎﾜｲﾄ） | F☆☆☆☆ | | | | | | | | | |